คู่มือการอัปเกรด

ข้อจำกัดความรับผิดชอบ

ASUS ไม่รับผิดชอบต่อความเสียหายทางตรงหรือทางอ้อม โดยตั้งใจหรือไม่ตั้งใจอันเป็นผลมาจากการติดตั้งและการใช้งานที่ไม่เหมาะสม

ข้อควรระวังเพื่อความปลอดภัย

- ก่อนหยิบจับส่วนประกอบต่างๆ ให้ใช้สายรัดข้อมือที่ต่อสายดินหรือสัมผัสวัตถุที่ต่อสายดินอย่างปลอดภัยเพื่อหลีกเลี่ยงไม่ให้เกิดความเสียหายเนื่องจากไฟฟ้าสถิตย์
- เก็บของเหลวหรือของชื้นให้ห่างจากอุปกรณ์ของคุณเพื่อหลีกเลี่ยงการลัดวงจร
- ถอดแหวน นาฬิกา และวัตถุโลหะอื่นๆ ออกจากมือของคุณ
- จับส่วนประกอบที่ขอบเพื่อหลีกเลี่ยงการสัมผัส IC
- ติดตั้งส่วนประกอบทั้งหมดอย่างถูกต้องก่อนเชื่อมต่อไฟฟ้ากระแสสลับ
- อย่าใช้อะแดปเตอร์ไฟฟ้าหรือแบตเตอรี่จากอุปกรณ์อื่นเพื่อลดความเสี่ยงของการบาดเจ็บต่อร่างกายเนื่องจากไฟหรือการระเบิด ใช้เฉพาะอะแดปเตอร์ไฟฟ้าหรือแบตเตอรี่ที่ได้รับการรับรองจากผู้ผลิตหรือร้านค้าปลีกที่ได้รับการแต่งตั้งเท่านั้น
- ถอดคลิปหรือแผ่นปิดออกก่อนถอดสายเคเบิลเพื่อไม่ให้เกิดความเสียหาย

- ถอดสายเคเบิล ขั้วต่อ และปลั๊กไฟออกโดยดึงปลั๊กในแนวเดียวกัน เพื่อป้องกันความเสียหาย
- ใช้รุ่นสกรูที่ถูกต้องบนอุปกรณ์ของคุณเพื่อป้องกันความเสียหาย
- ตรวจสอบว่าการวางแนวสายเคเบิลถูกต้องก่อนที่จะเชื่อมต่อสายเคเบิลใดๆ
- ขจัดคราบกาวออกให้หมดหลังถอดและก่อนติดตั้งส่วนประกอบใดๆ
- ถ่ายภาพลักษณะของสายเคเบิล การเดินสายเคเบิล ขั้วต่อ และสกรู เพื่อใช้เป็นข้อมูลอ้างอิงในภายหลัง ก่อนดำเนินการตามขั้นตอนแต่ละขั้นตอน

รายการตรวจสอบก่อนการซ่อมแซม

- อ่านคู่มือทั้งหมดก่อนเริ่มกระบวนการบริการใดๆ และปฏิบัติตามคำแนะนำทั้งหมด
- สำรองข้อมูลบนอุปกรณ์ของคุณ
- วางอุปกรณ์ของคุณบนพื้นผิวที่สะอาดและมั่นคง
- ปิดอุปกรณ์ของคุณ
- ถอดอุปกรณ์ต่อพ่วงและสายเคเบิลที่เชื่อมต่อทั้งหมดออก
- ถอดสายไฟทั้งหมดและถอดชุดแบตเตอรี่ออก (ถ้ามี)

สำคัญ!

- หากคุณไม่แน่ใจเกี่ยวกับการดำเนินการตามขั้นตอนบริการที่ระบุไว้ ให้หยุดและติดต่อศูนย์บริการที่ได้รับอนุญาตเพื่อขอความช่วยเหลือ
- ซื้อส่วนประกอบทดแทนจากร้านค้าปลีกที่ได้รับอนุญาตของอุปกรณ์นี้ เพื่อเป็นการรับประกันว่าใช้งานร่วมกันได้และมีความน่าเชื่อถือสูงสุด

หมายเหตุ:

- ภาพสาธิตใช้สำหรับการอ้างอิงเท่านั้น
- ขั้นตอนการบริการที่อธิบายไว้ในคู่มือนี้ขึ้นอยู่กับการกำหนดค่ารุ่นและอาจไม่สะท้อนถึงกระบวนการให้บริการทั้งหมด หากต้องการซ่อมบำรุงส่วนประกอบที่ไม่ได้ครอบคลุมอยู่ในคู่มือนี้ โปรดไปที่ศูนย์บริการที่ได้รับอนุญาตเพื่อขอความช่วยเหลือเพิ่มเติม
- เก็บเทปกาว วัสดุฉนวน สกรู และสิ่งของที่ถอดออกได้อื่นๆ ไว้ในที่ปลอดภัยจนกว่าขั้นตอนการบริการจะเสร็จสิ้น เนื่องจากสิ่งของเหล่านี้อาจจำเป็นระหว่างการติดตั้ง

เครื่องมือซ่อมแซม

ไขควง

ใบมีดพลาสติก

แหนบ

เครื่องมือวินิจฉัย

ใช้การวินิจฉัยระบบ ASUS หลังจากดำเนินการบริการใดๆ เสร็จสิ้น เพื่อให้แน่ใจว่าทุกชิ้นส่วนทำงานได้อย่างถูกต้อง

สำหรับข้อมูลเพิ่มเติม โปรดไปที่
www.asus.com/th/support/FAQ/1048490/

ฝาปิดด้านล่าง

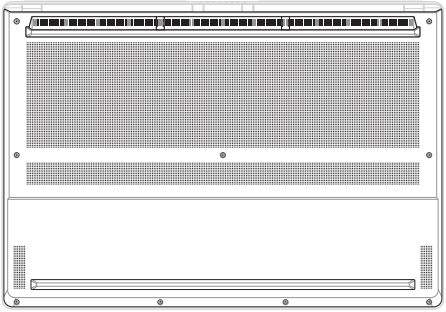

ก่อนที่คุณจะเริ่มต้น

อ่าน**ข้อควรระวังเพื่อความปลอดภัย**และกรอก**รายการตรวจสอบก่อนการซ่อมแซม**ให้ครบถ้วน

รายการสกรู

- M2.0 X 8L (5 ชิ้น)
- M2.0 X 5.0L (5 ชิ้น)
- M2.0 X 6.5L (สกรูเปิดฝา 1 ชิ้น)

การถอดออก

สำคัญ! ระบบจะตัดไฟโดยอัตโนมัติเมื่อถอดฝาล่างออก ในการคืนพลังงาน ให้ใส่ฝาล่างกลับเข้าที่อย่างแน่นหนา และเชื่อมต่ออะแดปเตอร์ไฟฟ้ากระแสสลับเข้ากับ Notebook PC ของคุณหลังจากการบริการเสร็จสิ้น

1. นำฝาครอบสกรูออกเพื่อให้เห็นสกรูที่อยู่ข้างใต้
2. ไขสกรูออกจากฝาล่าง
3. คลายสกรูเปิดฝาโดยไม่ต้องถอดสกรูออกจากฝาครอบ

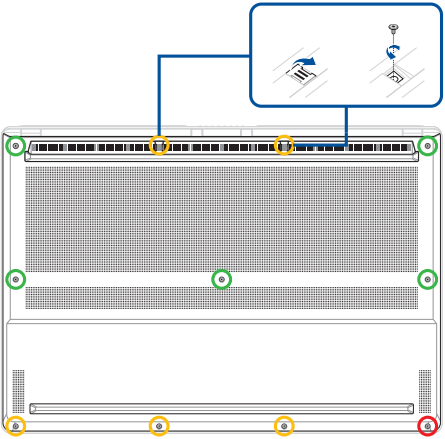

4. ใช้ใบมีดพลาสติกงัดเปิดบริเวณที่ระบุของฝาปิดด้านล่างตามที่แสดงในภาพประกอบด้านล่าง

5. ถอดฝาปิดด้านล่าง

สำคัญ! หลีกเลี่ยงการเลื่อนใบมีดพลาสติกไปตามด้านข้างของอุปกรณ์ของคุณหรือช่องระบายอากาศเพื่อป้องกันความเสียหาย

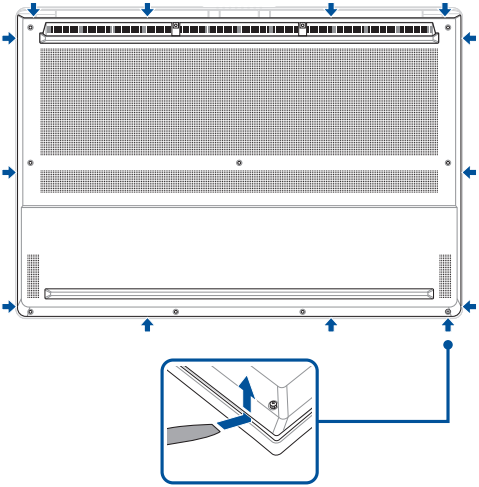

การติดตั้ง

สำคัญ! ระบบจะตัดไฟโดยอัตโนมัติเมื่อถอดฝาล่างออก ในการคืนพลังงาน ให้ใส่ฝาล่างกลับเข้าที่อย่างแน่นหนา และเชื่อมต่ออะแดปเตอร์ไฟฟ้ากระแสสลับเข้ากับ Notebook PC ของคุณหลังจากการบริการเสร็จสิ้น

1. ติดตั้งฝาล่าง
2. กดฝาปิดด้านล่างเบาๆ จนกว่าจะเข้าที่

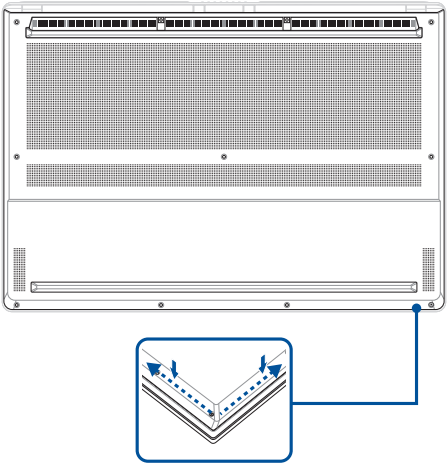

3. ยึดฝาปิดด้านล่างด้วยสกรูที่คุณไขออกมาก่อนหน้านี้
4. ขันสกรูเปิดฝาให้แน่น
5. จัดตำแหน่งและใส่ฝาครอบสกรูกลับเข้าในตำแหน่ง

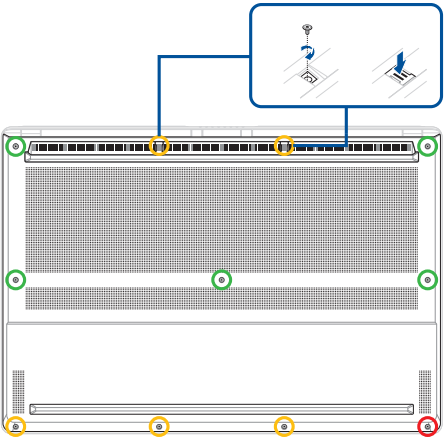

แบตเตอรี่

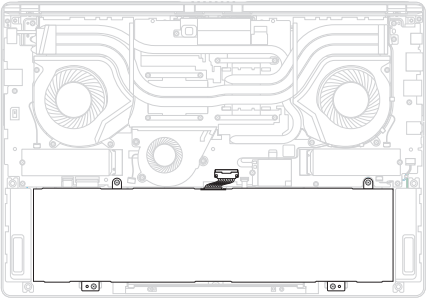

ก่อนที่คุณจะเริ่มต้น

1. อ่าน**ข้อควรระวังเพื่อความปลอดภัย**และ**รายการตรวจสอบก่อนการซ่อมแซม**
2. ถอดฝาปิดด้านล่าง

รายการสกรู

- ⊕ M2.0 X 4.0L (4 ชิ้น)

การถอดออก

1. ลอกฟิล์มโพลีเอสเตอร์ออก

GU606AX

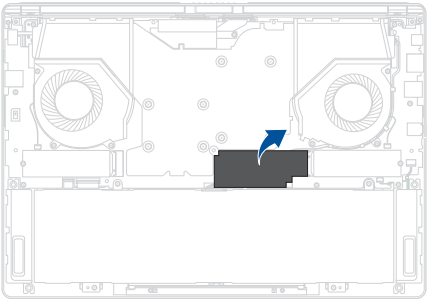

GU606AP

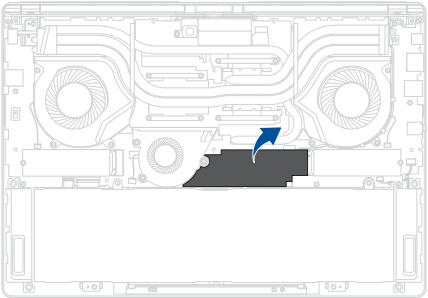

2. ถอดสายแบตเตอรี่ออก

สำคัญ!

- ถอดสายแบตเตอรี่ออกโดยยกด้านที่มีสายสีแดงขึ้นก่อน
- หากแบตเตอรี่รั่ว อาจมีความเสี่ยงต่อการเกิดไฟไหม้หรือการระเบิดร้ายแรง หากคุณไม่แน่ใจเกี่ยวกับการดำเนินการต่อ ให้หยุดและติดต่อศูนย์บริการที่ได้รับอนุญาตเพื่อขอความช่วยเหลือ

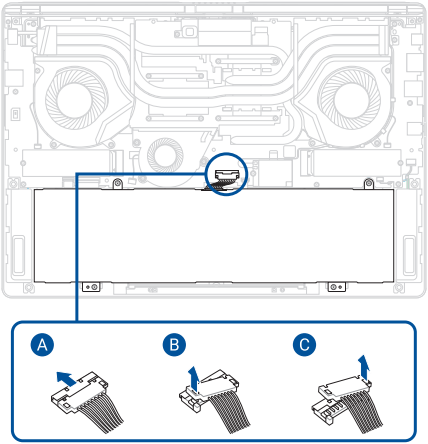

3. ไขสกรูออกจากแบตเตอรี่

4. ถอดแบตเตอรี่

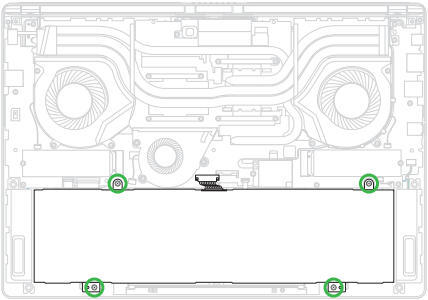

5. ถอดสายแบตเตอรี่

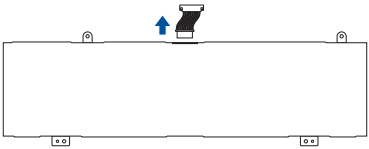

การติดตั้ง

1. เชื่อมต่อสายแบตเตอรี่เข้ากับแบตเตอรี่

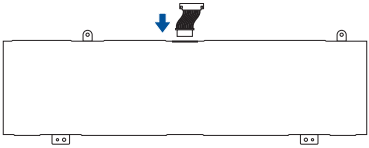

2. ติดตั้งแบตเตอรี่
3. ยึดแบตเตอรี่ด้วยสกรูที่คุณไขออกมาก่อนหน้านี้

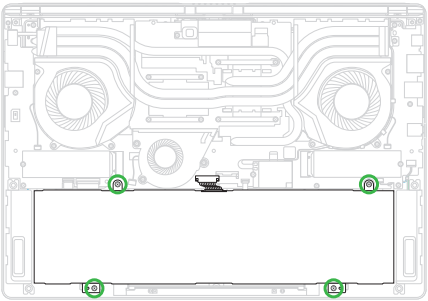

4. เชื่อมต่อสายแบตเตอรี่อีกครั้ง

สำคัญ! เชื่อมต่อด้านของสายไฟแบตเตอรี่ที่มีสายสีดำก่อน

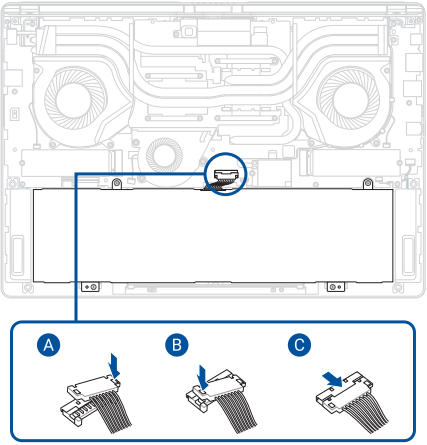

5. จัดแนวและติดฟิล์มโพลีเอสเตอร์

6. ติดตั้งส่วนประกอบที่คุณถอดออกในส่วน*ก่อนที่คุณจะเริ่มต้น*

GU606AX

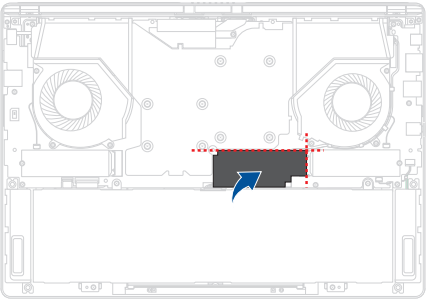

GU606AP

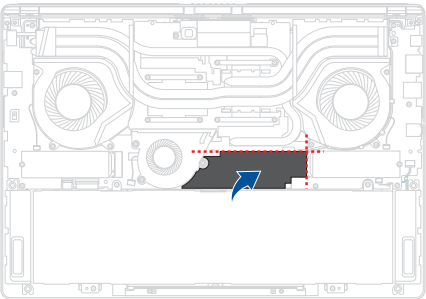

โมดูล SSD M.2

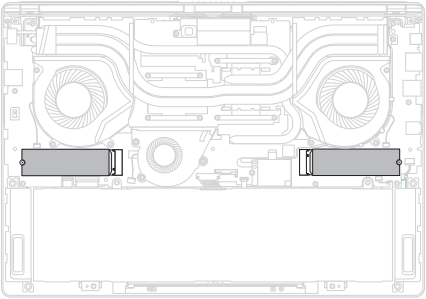

ก่อนที่คุณจะเริ่มต้น

คำเตือน! ใช้ไขควง PH1 เท่านั้นสำหรับสกรูที่ระบุในส่วนนี้ ขนาดไขควงไม่ถูกต้องหรือเครื่องมือที่ไม่เหมาะสมอาจลื่นและทำให้หัวสกรูเสียหาย ส่งผลให้สกรูและส่วนประกอบที่อยู่ใกล้เคียงเสียหาย

สำคัญ! ต้องถอดและเปลี่ยนสารประกอบระบายความร้อน แผ่นระบายความร้อน โลหะเหลว หรือวัสดุอินเตอร์เฟซระบายความร้อนอื่นๆ ออกให้หมดและเปลี่ยนใหม่หากมีการถอดส่วนประกอบนี้ออก ตรวจสอบให้แน่ใจว่ามีวัสดุทดแทนก่อนดำเนินการต่อหรือติดต่อศูนย์บริการที่ได้รับอนุญาตเพื่อขอความช่วยเหลือ

1. อ่าน**ข้อควรระวังเพื่อความปลอดภัย**และ**รายการตรวจสอบก่อนการซ่อมแซม**
2. ถอดฝาล่างและถอดสายแบตเตอรี่ออก

รายการสกรู

- ⊕ M2.0 X 2.0L (2 ชิ้น)

การถอดออก

1. ลอกเทปออก (ถ้ามี) แล้วถอดสกรูออก
2. ถอดโมดูล M.2 SSD ออกจากเมนบอร์ด

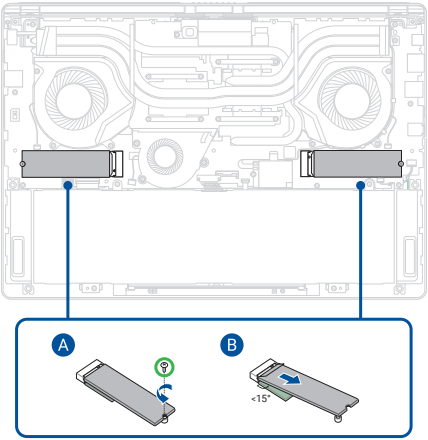

3. ถอดปลอกฟอยล์อะลูมิเนียมออก

4. ถอดแผ่นดูดซับออกจากทั้งสองด้านของโมดูล M.2 SSD

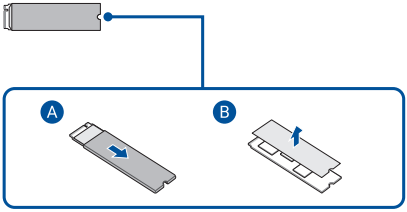

5. ถอดแผ่นระบายความร้อนออกจากเมนบอร์ด

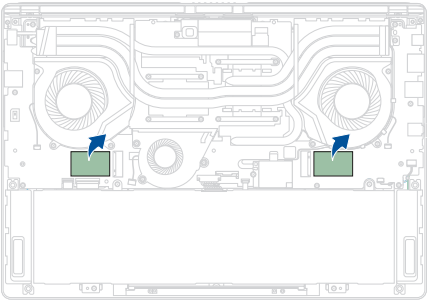

การติดตั้ง

1. ติดตั้งแผ่นระบายความร้อนบนเมนบอร์ด

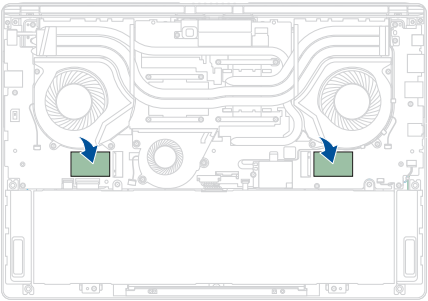

2. ติดแผ่นดูดซับเข้ากับทั้งสองด้านของโมดูล SSD M.2

3. ใส่โมดูล SSD M.2 เข้าไปในปลอกฟอยล์อะลูมิเนียม

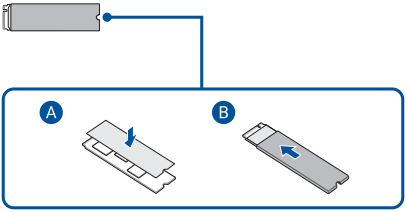

4. จัดตำแหน่งแล้วเสียบโมดูล M.2 SSD เข้าในขั้วต่อ M.2 แล้วยึดโมดูล M.2 SSD เข้ากับเมนบอร์ดโดยใช้สกรูที่คุณถอดออกก่อนหน้านี้

5. จัดแนวและติดเทปกลับเข้าไป (ถ้ามี)
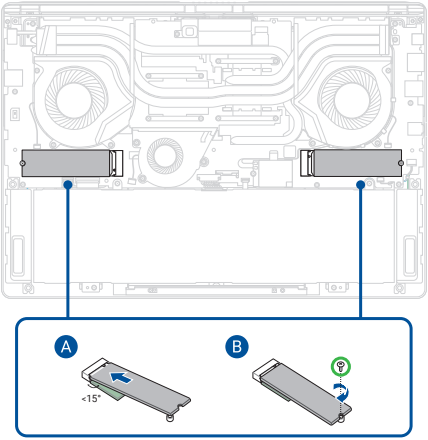
6. ติดตั้งส่วนประกอบที่คุณถอดออกในส่วน*ก่อนที่คุณจะเริ่มต้น*