BE248CFN
Série de moniteurs LCD

Guide de l'utilisateur

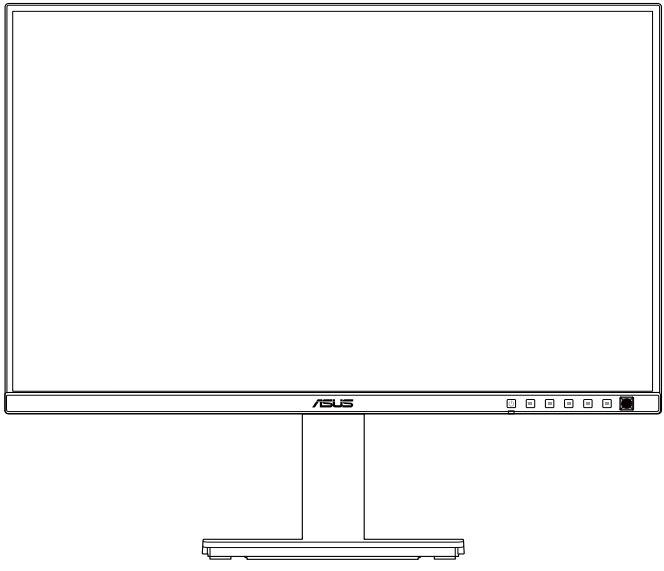

HIGH-DEFINITION MULTIMEDIA INTERFACE

Première édition

Septembre 2024

Copyright © 2024 ASUSTeK COMPUTER INC. Tous droits réservés.

Aucune partie de cette publication ne peut être reproduite, transmise, transcrite, stockée dans un système d'interrogation ou traduite dans une langue quelconque sous quelque forme et par quelque moyen que ce soit sans l'autorisation écrite de ASUSTeK COMPUTER INC. (« ASUS »).

La garantie du produit ou service ne sera pas prolongée si : (1) le produit a été réparé, modifié ou altéré, sauf si les réparations, modifications ou altérations ont été autorisées par écrit par ASUS; ou (2) si le numéro de série du produit a été effacé ou n'est plus lisible.

ASUS FOURNIT CE MANUEL TEL QUEL SANS GARANTIE QUELLE QU'ELLE SOIT, EXPRESSE OU IMPLICITE, Y COMPRIS SANS LIMITATION, TOUTE GARANTIE OU CONDITION IMPLICITE DE QUALITE MARCHANDE OU DE COMPATIBILITE A DES FINS PARTICULIERES. EN AUCUN CAS ASUS, SES DIRECTEURS, MEMBRES DE LA DIRECTION, EMPLOYEÉS OU AGENTS NE SAURAIENT ÊTRE TENUS POUR RESPONSABLES DE DOMMAGES INDIRECTS, SPÉCIAUX, CIRCONSTANCIELS OU CONSÉCUTIFS (Y COMPRIS LES DOMMAGES POUR MANQUE À GAGNER, PERTES COMMERCIALES, PERTE DE JOUISSANCE OU DE DONNÉES, INTERRUPTION D'EXPLOITATION ET AUTRES), MÊME SI ASUS A ÉTÉ AVISÉE DE LA POSSIBILITÉ DE TELS DOMMAGES DÉCOULANT DE TOUT DÉFAUT OU D'ERREUR CONTENUE DANS LE PRÉSENT MANUEL OU PRODUIT.

LES SPÉCIFICATIONS ET LES INFORMATIONS CONTENUES DANS LE PRÉSENT MANUEL SONT FOURNIES À TITRE D'INFORMATION UNIQUEMENT ET SONT SOUS RÉSERVE DE CHANGEMENT À TOUT MOMENT SANS PRÉAVIS. ELLES NE DOIVENT PAS ÊTRE INTERPRETEES COMME UN ENGAGEMENT DE LA PART D'ASUS. ASUS N'ENDOSSE AUCUNE RESPONSABILITÉ OU NI AUCUN ENGAGEMENT POUR DES ERREURS OU DES INEXACTITUDES QUI PEUVENT APPARAITRE DANS LE PRÉSENT MANUEL, Y COMPRIS LES PRODUITS ET LOGICIELS QUI Y SONT DÉCRITS.

Les noms de produits et d'entreprises qui apparaissent dans le présent manuel peuvent ou non être des marques commerciales ou droits d'auteurs enregistrés de leurs sociétés respectives et ne sont utilisés qu'à titre d'identification et d'explication et au bénéfice de leurs propriétaires, sans intention de contrevenance.

Sommaire

Sommaire ..... **iii**
Avertissements ..... **iv**
Certifié TCO ..... **vii**
Informations de sécurité ..... **viii**
Soin & Nettoyage ..... **ix**
Services de récupération ..... **x**
Informations sur les produits pour le label énergétique de l'UE ..... **x**

Chapitre 1 : Présentation du produit

1.1 Bienvenu ! **1-1**
1.2 Contenu de la boîte **1-1**
1.3 Présentation du moniteur **1-2**
1.3.1 Vue de devant 1-2
1.3.2 Vue de derrière 1-4
1.3.3 Autres fonctions 1-5

Chapitre 2 : Configuration

2.1 Assemblage du bras/de la base du moniteur **2-1**
2.2 Détacher le bras / support (pour support mural VESA) **2-2**
2.3 Installation du kit de mini PC **2-3**
2.4 Réglage du moniteur **2-4**
2.5 Branchement des câbles **2-6**
2.6 Mise sous tension du moniteur **2-6**

Chapitre 3 : Instructions générales

3.1 Menu OSD (Affichage à l'écran) **3-1**
3.1.1 Comment faire pour reconfigurer 3-1
3.1.2 Présentation des fonctions de l'OSD 3-2
3.2 Résumé des caractéristiques **3-10**
3.3 Dimensions hors tout **3-12**
3.4 Guide de dépannage (FAQ) **3-13**
3.5 Modes de fonctionnement pris en charge **3-14**

Avertissements

Déclaration de la Commission Fédérale des Télécommunications (FCC)

Cet appareil est conforme à la section 15 du règlement de la FCC. L'utilisation est permise sujette aux deux conditions suivantes :

- Cet appareil ne doit pas causer d'interférences nuisibles, et
- Cet appareil doit pouvoir accepter toutes les interférences reçues, y compris les interférences risquant d'engendrer un fonctionnement indésirable.

Cet appareil a été testé et déclaré conforme aux limites définies pour les appareils numériques de Classe B suivant la section 15 du règlement de la FCC. Ces limites sont destinées à assurer une protection raisonnable contre les interférences indésirables lorsque l'appareil est utilisé dans un environnement résidentiel. Cet appareil génère, utilise et peut émettre une énergie de radiofréquence et, s'il n'est pas installé et utilisé selon les instructions, peut causer des interférences nuisibles aux communications radio. Cependant, nous ne pouvons garantir que des interférences ne se produiront pas dans une installation particulière. Si cet appareil cause des interférences indésirables à la réception de la radio ou de la télévision, ce que vous pouvez facilement observer en éteignant et en rallumant l'appareil, nous vous encourageons à prendre une ou plusieurs des mesures correctives suivantes :

- Réorienter ou déplacer l'antenne réceptrice.
- Augmenter la distance entre l'appareil et le récepteur.
- Brancher l'équipement à une prise de courant faisant partie d'un autre circuit que celui sur lequel est branché le récepteur.
- Consultez votre revendeur ou un technicien radio/télévision qualifié pour de l'aide.



L'utilisation de câbles blindés pour le raccordement du moniteur à la carte graphique est requis pour garantir la conformité avec la réglementation de la FCC. Les changements ou les modifications de cette unité non expressément approuvés par la partie responsable de la conformité peuvent annuler le droit de l'utilisateur à utiliser cet équipement.

Produit homologué ENERGY STAR

ENERGY STAR est un programme conjoint de l'agence US Environmental Protection Agency et du ministère US Department of Energy développé pour aider à économiser de l'argent et à protéger l'environnement grâce à des produits et des pratiques écoénergétiques.

Tous les produits ASUS avec le logo ENERGY STAR sont conformes à la norme ENERGY STAR et la fonction de gestion d'énergie est activée par défaut. Le moniteur et l'ordinateur sont réglés pour se mettre automatiquement en veille après 10 et 30 minutes d'inactivité. Pour réveiller votre ordinateur, cliquez avec la souris ou appuyez sur une touche du clavier. Veuillez consulter le site http://www.energystar.gov/powermanagement pour obtenir plus de détails sur la gestion de l'énergie et les avantages pour l'environnement. Vous pouvez aussi consulter le site http://www.energystar.gov pour obtenir plus de détails sur le programme conjoint ENERGY STAR.

REMARQUE : Energy Star n'est PAS supporté sur les systèmes FreeDOS et Linux.

Déclaration de la commission canadienne des communications

Cet appareil numérique ne dépasse pas les limites de la classe B pour les émissions de sons radio depuis des appareils numériques, définies dans le règlement sur les interférences radio de la commission canadienne des communications.

Cet appareil numérique de Classe B est conforme à la norme canadienne ICES-003.

Cet appareil numérique de Classe B respecte toutes les exigences de la réglementation canadienne sur les équipements causant des interférences.

Cet appareil numérique de la classe B respecte toutes les exigences du Réglement sur le matériel brouiller du Canada.

Conformité logicielle à la norme Faible lumière bleue

ASUS exige que chaque modèle soit conforme à la norme SW LBL lorsque la fonction «Image/Filtre lumière bleue» est réglée sur MAX.

Veuillez consulter ce qui suit pour atténuer la fatigue oculaire:

- Les utilisateurs doivent passer du temps à l'écart de l'écran s'ils travaillent pendant plusieurs heures. Il est conseillé de faire de courtes pauses (au moins 5 minutes) après environ 1 heure de travail continu sur l'ordinateur. Prendre des pauses courtes et fréquentes est plus efficace qu'une seule pause plus longue.
- Pour réduire la fatigue oculaire et la sécheresse oculaire, les utilisateurs doivent reposer leurs yeux régulièrement en fixant des objets éloignés.
- Des exercices des yeux permettent de réduire la fatigue oculaire. Répétez souvent ces exercices. Si la fatigue oculaire persiste, veuillez consulter un médecin. Exercices pour les yeux : (1) Regardez de manière répétée de haut en bas (2) Roulez lentement des yeux (3) Bougez vos yeux en diagonale.
- La lumière bleue à haute énergie peut conduire à de la fatigue oculaire et à la DMLA (Dégénérescence maculaire liée à l'âge). Filtre de lumière bleue pour réduire la lumière bleue nocive à 70 % (max.) afin d'éviter le SVI (syndrome de vision informatique).

Filtre de lumière bleue réglé sur MAX. Il est conforme à la certification de solution logicielle à faible lumière bleue TÜV Rheinland.

Technologie Flicker-Free (sans scintillement)

Le moniteur adopte la technologie Flicker-Free, qui enlève le scintillement visible à l'œil, apporte une expérience de confort de visualisation et empêche les utilisateurs de souffrir de stress et de fatigue oculaires.

Certifié TCO

A third-party certification according to ISO 14024

Toward sustainable IT products

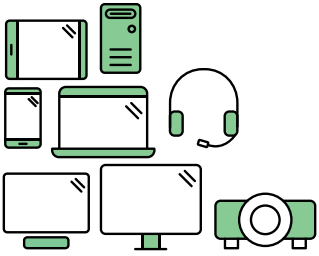

Say hello to a more sustainable product

IT products are associated with a wide range of sustainability risks throughout their life cycle. Human rights violations are common in the factories. Harmful substances are used both in products and their manufacture. Products can often have a short lifespan because of poor ergonomics, low quality and when they are not able to be repaired or upgraded.

This product is a better choice. It meets all the criteria in TCO Certified, the world's most comprehensive sustainability certification for IT products. Thank you for making a responsible product choice, that help drive progress towards a more sustainable future!

Criteria in TCO Certified have a life-cycle perspective and balance environmental and social responsibility. Conformity is verified by independent and approved verifiers that specialize in IT products, social responsibility or other sustainability issues. Verification is done both before and after the certificate is issued, covering the entire validity period. The process also includes ensuring that corrective actions are implemented in all cases of factory non-conformities. And last but not least, to make sure that the certification and independent verification is accurate, both TCO Certified and the verifiers are reviewed regularly.

Want to know more?

Read information about TCO Certified, full criteria documents, news and updates at **tcocertified.com.** On the website you'll also find our Product Finder, which presents a complete, searchable listing of certified products.

Informations de sécurité

- Avant d'installer le moniteur, lisez attentivement toute la documentation qui accompagne la boîte.
- Pour réduire le risque d'incendie ou de choc électrique, n'exposez jamais le moniteur à la pluie ou à l'humidité.
- N'essayez jamais d'ouvrir le boîtier du moniteur. Les hautes tensions dangereuses à l'intérieur du moniteur peuvent entraîner de graves blessures corporelles.
- Si l'alimentation électrique est cassée, n'essayez pas de la réparer par vous-même. Contactez un technicien de réparation qualifié ou un revendeur.
- Avant d'utiliser l'appareil, assurez-vous que tous les câbles sont bien connectés et que les câbles électriques ne sont pas endommagés. Si vous décelez le moindre dommage, contactez immédiatement votre revendeur.
- Les fentes et les ouvertures à l'arrière ou sur le dessus du boîtier sont prévues pour la ventilation. Ne bloquez pas ces fentes. Ne placez jamais l'appareil près ou sur un radiateur ou une source de chaleur à moins qu'il y ait une ventilation appropriée.
- Le moniteur ne doit être utilisé qu'avec le type d'alimentation indiqué sur l'étiquette. Si vous n'êtes pas sûr du type d'alimentation électrique fourni dans votre maison, consultez votre revendeur ou la société locale d'électricité.
- Utilisez la prise électrique appropriée qui est conforme aux normes électriques locales.
- Ne surchargez pas les barrettes de branchements et les rallonges électriques. Une surcharge peut engendrer un incendie ou une électrocution.
- Évitez la poussière, l'humidité et les températures extrêmes. Ne placez pas le moniteur dans une zone qui pourrait devenir humide. Placez le moniteur sur une surface stable.
- Débranchez l'appareil lors des orages ou lorsqu'il n'est pas utilisé pendant une période prolongée. Ceci protégera le moniteur contre les dommages liés aux surtensions.
- N'insérez jamais des objets et ne renversez jamais du liquide dans les fentes du boîtier du moniteur.
- Pour assurer un fonctionnement satisfaisant, n'utilisez le moniteur qu'avec des ordinateurs listés UL qui possèdent des réceptacles configurés appropriés marqués entre 100-240 V CA.
- Au moyen d'un cordon d'alimentation relié à une prise de courant avec mise à la terre.
- Si vous rencontrez des problèmes techniques avec le moniteur, contactez un technicien de réparation qualifié ou votre revendeur.
- Le réglage du volume sonore, ainsi que l'égaliseur sur un autre réglage que la position centrale, peuvent augmenter le voltage de la sortie casque/écouteurs et donc la pression acoustique.



Ce symbole de la poubelle sur roues barrée d'une croix indique que le produit (équipement électrique, électronique et pile bouton contenant du mercure) ne doit pas être placé dans les déchets ménagers. Veuillez consulter la réglementation locale pour la mise au rebut des produits électroniques.

AEEE yönetmeliğine uygundur

Soin & Nettoyage

- Avant de soulever ou de déplacer votre moniteur, il est préférable de débrancher les câbles et le cordon d'alimentation. Suivez les bonnes techniques de levage quand vous soulevez le moniteur. Quand vous soulevez ou transportez le moniteur, tenez les bords du moniteur. Ne soulevez pas le moniteur en tenant le support ou le cordon d'alimentation.
- Nettoyage. Éteignez votre moniteur et débranchez le cordon d'alimentation. Nettoyez la surface du moniteur à l'aide d'un chiffon sans peluche et non abrasif. Les tâches rebelles peuvent être enlevées avec un chiffon légèrement imbibé d'une solution détergente douce.
- Évitez d'utiliser un nettoyant contenant de l'alcool ou de l'acétone. Utilisez un produit de nettoyage prévu pour le moniteur. N'aspergez jamais de nettoyant directement sur l'écran car il pourrait goutter dans le moniteur et entraîner un choc électrique.

Les symptômes suivants sont normaux avec le moniteur :

- Il se peut que vous trouviez l'écran irrégulièrement lumineux selon le motif de bureau que vous utilisez.
- Lorsque la même image reste affichée pendant de nombreuses heures, une image résiduelle peut rester visible sur l'écran même lorsque l'image a été changée. L'écran récupérera lentement ou vous pouvez éteindre le commutateur d'alimentation pendant des heures.
- Lorsque l'écran devient noir ou clignote, ou qu'il ne s'allume plus, contactez votre revendeur ou un centre de réparation pour remplacer les pièces défectueuses. Ne réparez pas l'écran vous-même !

Conventions utilisées dans ce guide



AVERTISSEMENT : Informations pour éviter de vous blesser en essayant de terminer une tâche.



AVERTISSEMENT : Informations pour éviter d'endommager les composants en essayant de terminer une tâche.



IMPORTANT : Informations que vous DEVEZ suivre pour terminer une tâche.



REMARQUE : Astuces et informations supplémentaires pour aider à terminer un tâche.

Où trouver plus d'informations

Référez-vous aux sources suivantes pour les informations supplémentaires et pour les mises à jour de produit et logiciel.

1. **Sites Web de ASUS**

   Les sites Web internationaux d'ASUS fournissent des informations mises à jour sur les produits matériels et logiciels d'ASUS. Référez-vous à http://www.asus.com

2. **Documentation en option**

   Votre emballage produit peut inclure une documentation en option qui peut avoir été ajoutée par votre revendeur. Ces documents ne font pas partie de l'emballage standard.

Services de récupération

Les programmes de recyclage et de récupération ASUS proviennent de notre engagement au plus haut niveau pour la protection de notre environnement. Nous croyons qu'offrir des solutions pour nos clients leur permet de recycler de manière responsable nos produits, batteries et autres composants et les matériaux d'emballage.

Rendez-vous sur http://csr.asus.com/english/Takeback.htm pour les détails de recyclage concernant les informations des différentes régions.

Informations sur les produits pour le label énergétique de l'UE

BE248CFN

1.1 Bienvenu !

Merci d'avoir acheté un moniteur LCD d'ASUS® !

Le dernier moniteur à écran LCD large d'ASUS offre un affichage plus large, plus lumineux et plus net, en plus de toute une gamme de fonctions qui améliorent votre séance de visionnage.

Avec ces fonctions, vous pouvez profiter du confort et vous régaler d'une expérience visuelle !

1.2 Contenu de la boîte

Vérifiez que tous les éléments suivants sont présents dans la boîte :

- ✓ Moniteur LCD
- ✓ Base du moniteur
- ✓ Guide de mise en route
- ✓ Carte de garantie
- ✓ Cordon d'alimentation
- ✓ Câble HDMI (optionnel)
- ✓ Câble DisplayPort
- ✓ Câble USB C vers C (optionnel)
- ✓ Câble USB C vers A (optionnel)
- ✓ Kit de mini PC (optionnel)

Si l'un des éléments ci-dessous est endommagé ou manquant, contactez immédiatement votre revendeur.

Si vous devez remplacer le cordon d'alimentation ou des câbles de connexion, veuillez contacter le service client ASUS.

1.3 Présentation du moniteur

1.3.1 Vue de devant

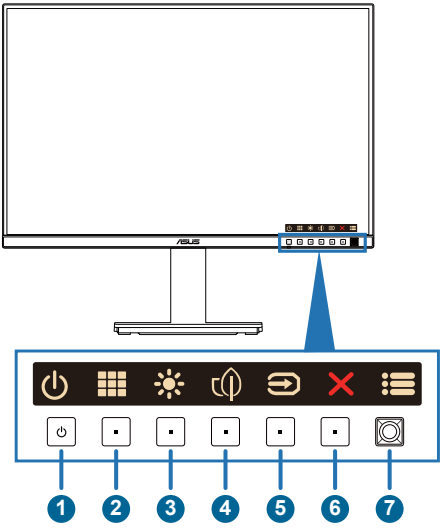

1. Bouton d'alimentation/voyant d'alimentation
   - Les couleurs du voyant d'alimentation sont indiquées dans le tableau ci-dessous.

État	Description
Blanc	Allumé
Orange	Mode Veille
Arrêt	Arrêt

2. Raccourci 3
   - Appuyez sur ce bouton pour afficher le menu OSD, lorsqu'il est désactivé.
   - Défaut : Touche de raccourci QuickFit
   - Pour modifier la fonction de la touche de raccourci, allez dans le menu Raccourci > Raccourci 3.

3. Raccourci 2
   - Appuyez sur ce bouton pour afficher le menu OSD, lorsqu'il est désactivé.
   - Défaut : Raccourci de luminosité
   - Pour modifier la fonction de la touche de raccourci, allez dans le menu Raccourci > Raccourci 2.
4. Raccourci 1
   - Appuyez sur ce bouton pour afficher le menu OSD, lorsqu'il est désactivé.
   - Défaut : Touche de raccourci d'économie d'énergie
   - Pour modifier la fonction de la touche de raccourci, allez dans le menu Raccourci > Raccourci 1.
5. Bouton signal :
   - Appuyez sur ce bouton pour afficher le menu OSD, lorsqu'il est désactivé.
   - Appuyez sur ce bouton pour passer à la prochaine source d'entrée active (si disponible).
6. Bouton Quitter :
   - Appuyez sur ce bouton pour afficher le menu OSD, lorsqu'il est désactivé.
   - Quitte le menu OSD.
7. Bouton de menu (5 directions) :
   - Appuyez sur ce bouton pour afficher le menu OSD, lorsqu'il est désactivé. Appuyez de nouveau sur ce bouton pour ouvrir le menu OSD principal.
   - Active l'élément de menu OSD sélectionné.
   - Augmente/diminue les valeurs ou déplace votre sélection vers le haut/le bas/la gauche/la droite.
   - Appuyez sur le bouton à 5 directions pendant plus de 5 secondes afin d'activer et désactiver la fonction de verrouillage des touches.

1.3.2 Vue de derrière

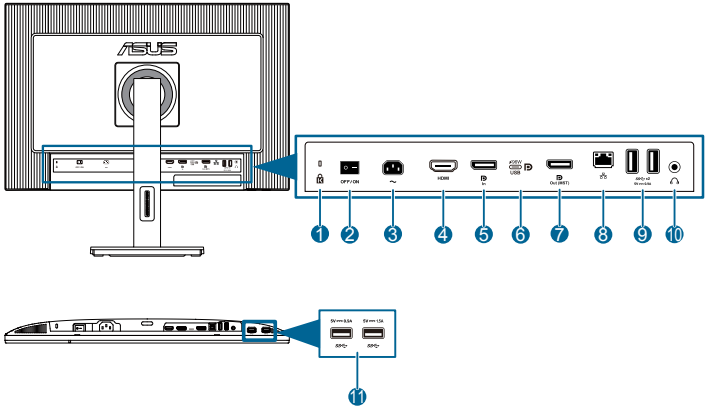

1. **Fente de verrou Kensington**.
2. **Bouton d'alimentation** : Appuyez sur ce bouton pour allumer/éteindre l'alimentation.
3. **Port ENTRÉE CA** : Ce port est utilisé pour brancher le cordon d'alimentation.
4. **Port HDMI** : Ce port est pour brancher un appareil compatible avec HDMI.
5. **Entrée DisplayPort** : Ce port est utilisé pour connecter un appareil compatible DisplayPort.
6. **USB 3.2 Gen 1 Type-C** : Ce port est utilisé pour brancher un câble USB en amont. La connexion prend en charge la fourniture d'alimentation et données par USB.

Ce moniteur est compatible Super-Speed USB 3.2 Gén 1 (5 Gbps). Le port fournit une puissance de 96 W avec une tension de sortie de 5 V/3 A, 9 V/3 A, 12 V/3 A, 15 V/3 A, 20 V/4,8 A.

7. **Sortie DisplayPort en chaîne** : Ce port vous permet de relier plusieurs moniteurs compatibles DisplayPort.
8. **RJ45**: Ce port est pour connecter à Internet.
9. **USB 3.2 Gen 1 Type-A** : Ces ports sont utilisés pour brancher des appareils USB comme un clavier/une souris USB, une clé USB, etc.
10. **Prise écouteurs** : Ce port est disponible uniquement lorsqu'un câble HDMI/DisplayPort/USB Type-C est connecté.
11. **USB 3.2 Gen 1 Type-A** : Ces ports sont utilisés pour brancher des appareils USB comme un clavier/une souris USB, une clé USB, etc.

1.3.3 Autres fonctions

1. Connexion en chaîne (pour certains modèles)

Le moniteur prend en charge la connexion en chaîne sur DisplayPort et USB Type-C. La connexion en chaîne permet de connecter jusqu'à 4 moniteurs en série, le signal vidéo étant transmis de la source à un moniteur (lorsque la source d'entrée est de 1920 x 1200@60Hz et qu'aucun périphérique USB-C n'est connecté). Afin d'activer la connexion en chaîne, veuillez vous assurer que la source est transportée.

Pour activer cette fonction, vous devez faire ce qui suit : Lorsque le mode MST ou SST est activé, désactivez le mode HDR.

Cette fonction n'est disponible que lorsque l'économie d'énergie est sur le niveau Normal. Si vous réglez l'économie d'énergie sur le niveau profond, tous les moniteurs connectés affichent le même contenu en même temps (clones). Remarque : Le port d'entrée est fixe (pas de détection automatique) lorsque le câble de sortie DP est branché.

1920 x 1200@60Hz

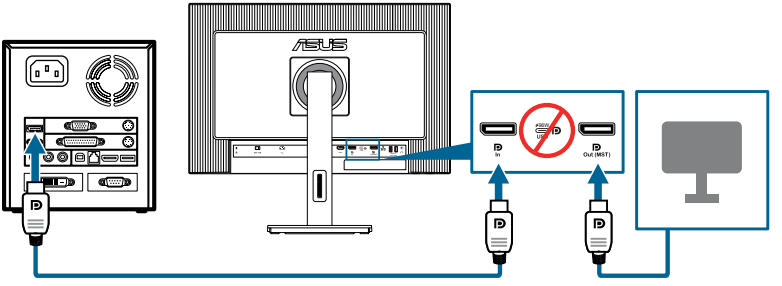

1920 x 1200@60Hz

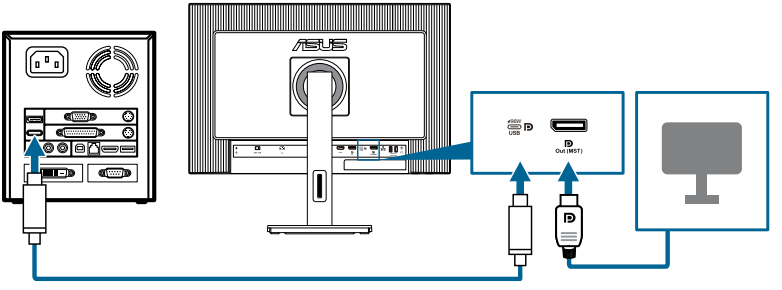

2.1 Assemblage du bras/de la base du moniteur

Pour assembler la base du moniteur :

1. Fixez le bras dans le capot VESA.
2. Le son « tick » indique que l'assemblage est terminé.
3. Placez l'avant du moniteur face contre une table, faites glisser les ergots du bras dans les fentes du capot VESA.
4. Appuyez sur l'ensemble bras pour l'enclencher en place.
5. Fixez la base dans le bras, en vous assurant que l'ergot du bras s'insère dans la rainure de la base.
6. Fixez la base au bras en serrant la vis fournie.

Nous vous conseillons de recouvrir la surface de la table avec un linge doux pour éviter d'endommager le moniteur.

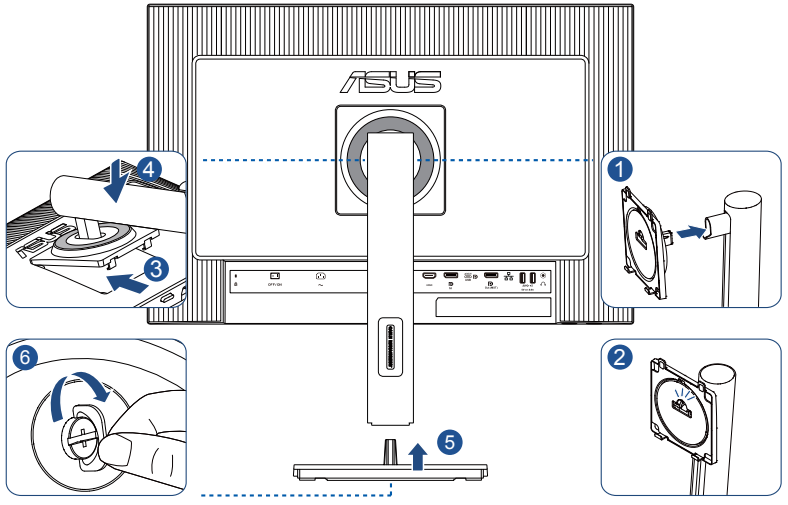

Taille de vis pour le socle : M6 x 15 mm.

2.2 Détacher le bras / support (pour support mural VESA)

Le bras/support détachable de ce moniteur est conçu spécialement pour un montage mural VESA.

Pour démonter le bras/support :

1. Posez doucement le moniteur face à terre sur une table.
2. Appuyez sur le bouton de déverrouillage, puis détachez le bras/support du moniteur (Figure 1).

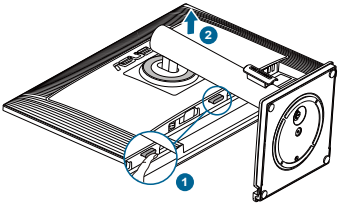

Nous vous conseillons de couvrir la surface de la table avec un chiffon doux pour éviter d'endommager le moniteur.

- Le kit de montage mural VESA (100 x 100 mm) est acheté séparément.
- Utilisez seulement un support de montage mural listé UL/CSA/GS avec une capacité de poids/charge minimale de 5,93 kg (13,08 lB) (taille des vis : M4 x 10 mm).

2.3 Installation du kit de mini PC

La méthode d'installation est décrite ci-dessous :

1. Fixez la base avec votre main et soulevez le support de câble vers le haut (Figure 1).
2. Soulevez le support de câble à gauche (Figure 2).
3. Installez le kit de mini PC sur la colonne avec le crochet (Figure 3).
4. Posez le mini de kit PC pour le verrouiller (Figure 4).

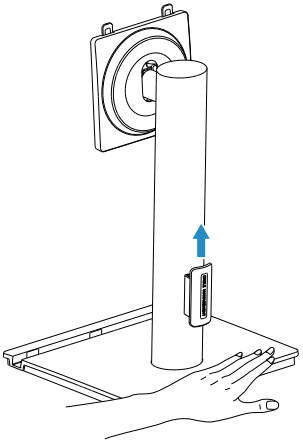

(Figure 1)

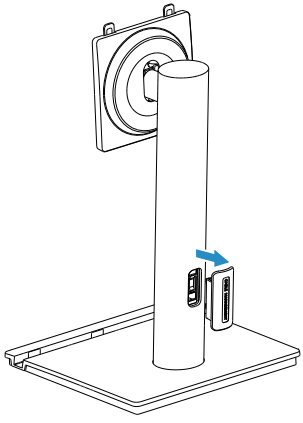

(Figure 2)

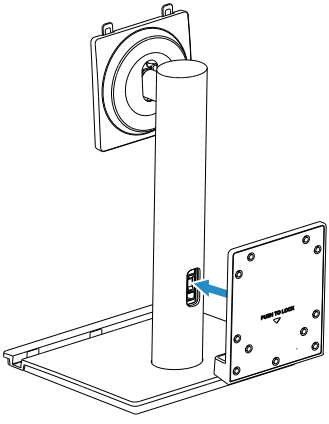

(Figure 3)

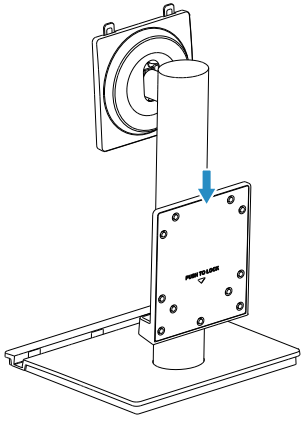

(Figure 4)

2.4 Réglage du moniteur

- Pour une vision optimale, il est recommandé d'avoir une vision de face sur le moniteur, ensuite réglez l'angle du moniteur pour qu'il soit confortable.
- Tenez le pied pour empêcher le moniteur de tomber quand vous le changez d'angle.
- Vous pouvez ajuster l'angle du moniteur de +35˚ à -5˚ et le faire pivoter de ±180˚, vers la droite ou la gauche, et régler le pivot jusqu'à ±90˚. Vous pouvez aussi ajuster la hauteur du moniteur à ±130 mm.

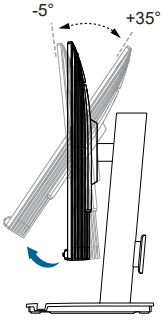

(Inclinaison)

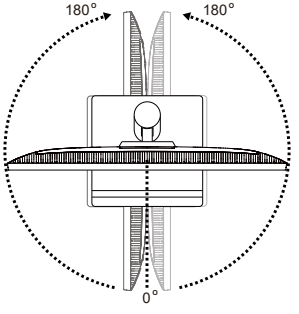

(Rotation)

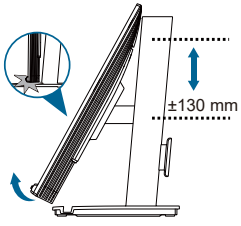

(Réglage de la hauteur)

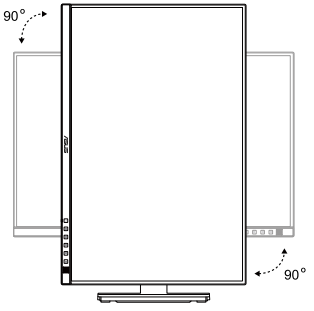

(Pivotement)

Pour ajuster la hauteur du moniteur, faites comme suit :

- Placez d'abord le moniteur tout droit légèrement incliné vers le bas.
- Inclinez le moniteur à l'angle maximum.
- Vous pouvez ajuster le moniteur à la hauteur minimale.

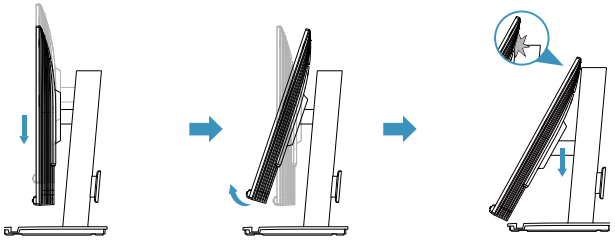

Il est normal que le moniteur tremble légèrement quand vous ajustez l'angle de visualisation.

2.5 Branchement des câbles

Branchez les câbles selon les instructions suivantes :

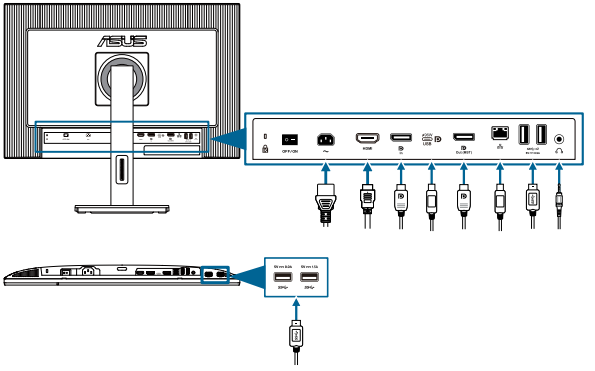

- **Pour brancher le cordon d'alimentation** : Branchez une extrémité du cordon d'alimentation sur le port d'entrée CA du moniteur et l'autre extrémité sur une prise de courant.
- **Pour utiliser le port HDMI** : Permet de brancher un câble HDMI pour connecter un appareil source comme un ordinateur ou une console de jeu.
- **Pour utiliser le connecteur DisplayPort** : Permet de brancher un câble DisplayPort pour connecter un appareil source comme un ordinateur ou une console de jeu.
- **Pour utiliser les ports USB type-C** : Permet de brancher un câble USB type-C connecté à un appareil source comme un ordinateur ou une console de jeu. L'alimentation USB Type-C est 20V/4,8A, 15V/3A, 12V/3A, 9V/3A, 5V/3A.
- **Pour utiliser le port RJ45** : Permet de brancher un câble réseau.
- **Pour utiliser les ports USB 3.2 Gen 1** : Permet de brancher un câble USB connecté à un périphérique externe comme un clavier, une souris ou un disque dur USB.

Lorsque ces câbles sont branchés, vous pouvez choisir le signal désiré en utilisant l'élément **Entrée** dans le menu OSD.

Si vous devez remplacer le cordon d'alimentation ou des câbles de connexion, veuillez contacter le service client ASUS.

- **Pour utiliser des écouteurs :** Branchez l'extrémité de type prise sur la prise écouteurs du moniteur lorsqu'un signal HDMI/DisplayPort/USB Type-C est utilisé.

2.6 Mise sous tension du moniteur

Appuyez sur le bouton d'alimentation ⏻. Reportez-vous à la page 1-2 pour l'emplacement du bouton marche/arrêt. Le voyant d'alimentation ⏻ s'allume en blanc pour indiquer que le moniteur est sous tension.

3.1 Menu OSD (Affichage à l'écran)

3.1.1 Comment faire pour reconfigurer

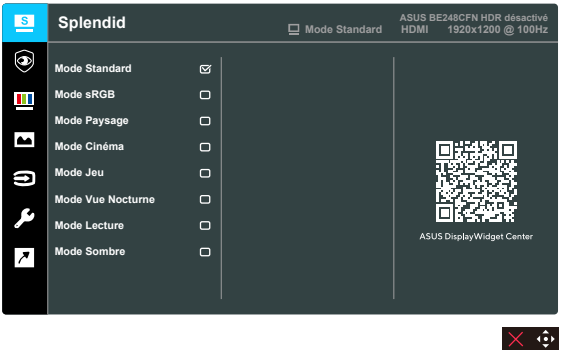

1. Appuyez sur n'importe quel bouton pour afficher le menu OSD.
2. Appuyez sur le bouton Menu (5 directions) pour afficher le menu OSD principal.
3. Déplacez le bouton Menu (5 directions) vers le haut/bas/gauche/droite pour naviguer parmi les fonctions. Mettez en surbrillance la fonction souhaitée et appuyez sur le bouton Menu (5 directions) pour l'activer. Si la fonction sélectionnée possède un sous-menu, déplacez à nouveau le bouton Menu (5 directions) vers le haut/bas pour naviguer dans les fonctions du sous-menu. Mettez en surbrillance la fonction de sous-menu souhaitée et appuyez sur le bouton Menu (5 directions) ou déplacez le bouton Menu (5 directions) pour l'activer.
4. Déplacez le bouton Menu (5 directions) vers le haut/bas pour modifier les réglages de la fonction sélectionnée.
5. Pour quitter et enregistrer le menu OSD, appuyez sur le bouton ou déplacez plusieurs fois le bouton Menu (5 directions) vers la gauche jusqu'à ce que le menu OSD disparaisse. Pour régler d'autres fonctions, répétez les étapes 1 à 4.

3.1.2 Présentation des fonctions de l'OSD

1. Splendid

Cette fonction contient 8 sous-fonctions que vous pouvez sélectionner pour votre préférence. Chaque mode possède l'option Réinitialiser, pour vous permettre de garder votre réglage ou de retourner au mode prédéfini.

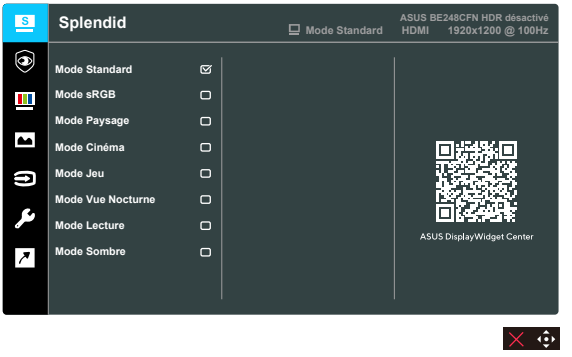

- **Mode Standard** : Le meilleur choix pour éditer les documents, avec la fonction d'amélioration vidéo Splendid.

Le mode Mode Standard est conforme aux exigences Energy Star®.

- **Mode sRGB** : Le meilleur choix pour afficher les photos et les images venant des PC.
- **Mode Paysage** : Le meilleur choix pour prendre des photos de paysage, avec la fonction d'amélioration vidéo Splendid.
- **Mode Cinéma** : Le meilleur choix pour les films, avec la fonction d'amélioration vidéo Splendid.
- **Mode Jeu** : Le meilleur choix pour jouer à des jeux, avec la fonction d'amélioration vidéo Splendid.
- **Mode Vue Nocturne** : Le meilleur choix pour les jeux ou les films dans des endroits sombres, avec la fonction d'amélioration vidéo Splendid.
- **Mode Lecture** : C'est le meilleur choix pour la lecture d'un livre.
- **Mode Sombre** : Le meilleur choix pour les environnements avec un faible éclairage.

- Dans le Mode standard, les fonctions suivantes ne sont pas configurables par l'utilisateur : Saturation, Netteté, ASCR.
- Dans le mode sRGB, les fonctions suivantes ne sont pas configurables par l'utilisateur : Luminosité, Contraste, Saturation, Température Couleur, Netteté, ASCR.
- Dans le Mode Lecture, les fonctions suivantes ne sont pas configurables par l'utilisateur : Contraste, Saturation, Température Couleur, ASCR.

2. Soin des yeux

Dans cette fonction, vous pouvez ajuster les paramètres pour mieux protéger vos yeux.



- **Filtre de lumière bleue** : Dans cette fonction, vous pouvez ajuster le niveau du filtre de la lumière bleue de 0 à max.
  - **0** : pas de changement.
  - **Max** : Plus le niveau est élevé, moins la lumière bleue sera diffusée. Lorsque le filtre de la lumière bleue est activé, les paramètres par défaut du Mode standard seront automatiquement importés. La luminosité est configurable par l'utilisateur, sauf au niveau maximum. La fonction de luminosité n'est pas configurable par l'utilisateur.

Veuillez consulter ce qui suit pour atténuer la fatigue oculaire:

- Les utilisateurs doivent passer du temps à l'écart de l'écran s'ils travaillent pendant plusieurs heures. Il est conseillé de faire de courtes pauses (au moins 5 minutes) après environ 1 heure de travail continu sur l'ordinateur. Prendre des pauses courtes et fréquentes est plus efficace qu'une seule pause plus longue.
- Pour réduire la fatigue oculaire et la sécheresse oculaire, les utilisateurs doivent reposer leurs yeux régulièrement en fixant des objets éloignés.
- Des exercices des yeux permettent de réduire la fatigue oculaire. Répétez souvent ces exercices. Si la fatigue oculaire persiste, veuillez consulter un médecin. Exercices des yeux : (1) Regardez de manière répétée de haut en bas (2) Roulez lentement des yeux (3) Bougez vos yeux en diagonale.
- La lumière bleue à haute énergie peut conduire à de la fatigue oculaire et à la DMLA (Dégénérescence maculaire liée à l'âge). Filtre de lumière bleue pour réduire de 70 % (maxi.) la lumière bleue nocive afin d'éviter le CVS (syndrome de vision sur ordinateur) lorsque l'utilisateur ajuste la barre de filtre de lumière bleue au niveau maximum.

- **Rappel de repos** : Cette fonction vous permet d'obtenir un rappel de repos en fonction de la durée que vous avez définie pour votre temps de travail. Par exemple, si vous réglez un temps de travail de 30 minutes, un rappel de repos apparaîtra dans le coin supérieur gauche du moniteur pendant 5 secondes lorsque le temps est écoulé. Appuyez sur n'importe quelle touche pour faire disparaître ce rappel.

Lorsque cette fonction est activée, les fonctions suivantes ne sont pas disponibles : Splendid Demo Mode, QuickFit.

- **Augmentation couleurs** : La plage de réglage de l'augmentation de la couleur est de 0 à 100.

Cette fonction n'est pas disponible en Mode sRGB dans Splendid.

3. Couleur

Choisissez le réglage de couleurs désiré dans ce menu.

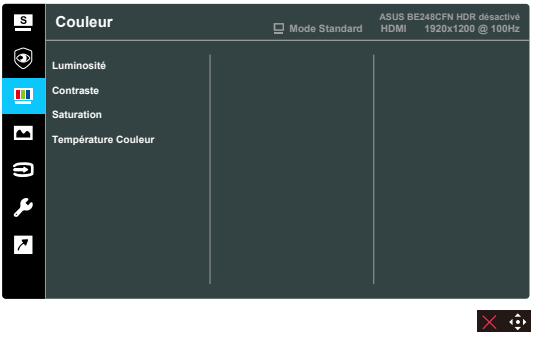

- **Luminosité** : La plage de réglage est de 0 à 100.
- **Contraste** : La plage de réglage est de 0 à 100.
- **Saturation** : La plage de réglage est de 0 à 100.
- **Température Couleur** : Contient 4 modes dont **Froid**, **Normal**, **Chaud**, et **Mode Utilisateur**.

4. Image

Réglez les réglages d'image dans ce menu.

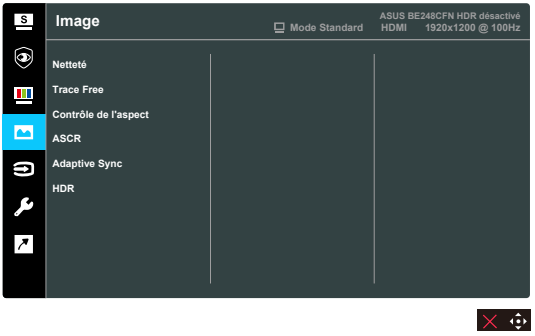

- **Netteté** : La plage de réglage est de 0 à 100.
- **Trace Free** : Améliore le temps de réponse du moniteur.
- **Contrôle de l'aspect**: Règle le rapport d'aspect sur **Plein écran**, **Rapport 1:1** ou **Point à point**.
- **ASCR** : Pour activer/désactiver la fonction ASCR (Rapport de contrôle intelligent ASUS).
- **Adaptive-Sync** : Permet à une source graphique prise en charge par AMD FreeSync (HDMI) de régler dynamiquement le taux de rafraîchissement de l'affichage en fonction des fréquences d'images du contenu habituel pour une mise à jour de l'affichage à faible consommation d'énergie, quasiment sans saccades et à faible latence.

Cette fonction n'est pas disponible lorsque Synchro des mouvements est activée.

- **HDR** : High Dynamic Range (Plage dynamique élevée). Contient 2 modes HDR.

5. Entrée

Dans cette fonction, vous pouvez sélectionner la source d'entrée souhaitée.

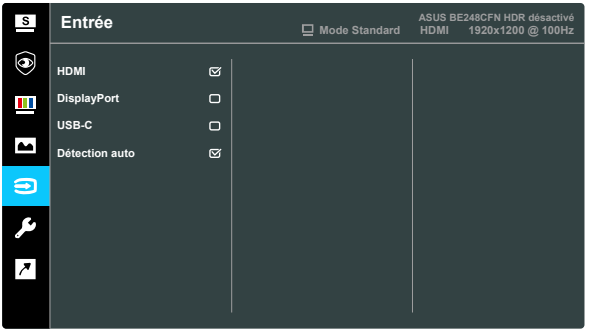

- **Détection auto**: détecte automatiquement les autres signaux actifs lorsque le signal d'entrée actuel est inactif.

Pour activer cette fonction, vous devez effectuer les opérations suivantes : supprimer la connexion de la sortie DisplayPort en chaîne (pour désactiver la sortie MST).

6. Configuration Système

Vous permet d'ajuster le système.

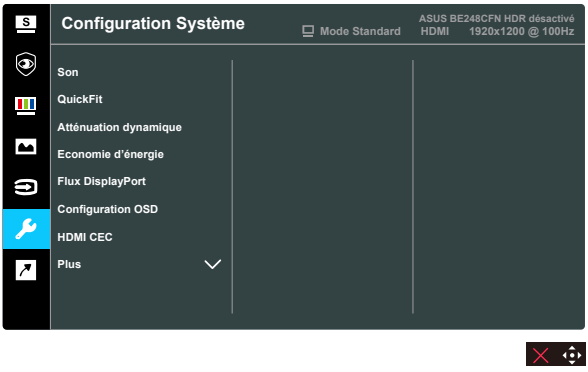

- **Son :**
  - * Ajuste le **Volume** de 0 à 100.
  - * Met la sortie audio sur **Muet** ou **non**.
- **QuickFit** : Vous pouvez prévisualiser la mise en page d'un document ou d'une photo directement à l'écran sans imprimer de copies d'essai.
- **Atténuation dynamique** : Synchronise avec le contenu lorsque le contraste varie pour exécuter une gradation dynamique du rétroéclairage. Vous pouvez régler la vitesse de synchronisation sur « **Marche** » ou « **Arrêt** ».
- **Economie d'énergie** : Sélectionnez **Niveau normal** pour la mise sous tension du concentrateur durant l'économie d'énergie. Sélectionner **Niveau profond** pour éteindre le concentrateur durant l'économie d'énergie.

Pour activer la connexion en chaîne, vous devez procéder comme suit : réglez Économie d'énergie sur le niveau Normal. Remarque : Le port d'entrée est fixe (pas de détection automatique) lorsque le câble de sortie DP est branché.

- **Flux DisplayPort** : Compatibilité avec une carte graphique Pour sélectionner **DisplayPort 1.2** ou **DisplayPort 1.4** ou **DisplayPort 1.4 + USB 3.2** en fonction de la version du DP de la carte graphique.

Pour activer la connexion en chaîne, vous devez procéder comme suit : réglez Économie d'énergie sur le niveau Normal. Remarque : Le port d'entrée est fixe (pas de détection automatique) lorsque le câble de sortie DP est branché.

- **Configuration OSD** :
  - * Pour ajuster la durée du **délai de l'OSD**, de 10 à 120 secondes.
  - * Pour activer ou désactiver la fonction **DDC/CI**.
  - * Pour ajuster l'arrière-plan du menu OSD **d'opaque** à **Transparent**.
- **HDMI CEC** : Permet d'activer ou de désactiver la fonction HDMI CEC. Pour activer cette fonction, vous pouvez utiliser la télécommande pour connecter l'appareil au moniteur via un port HDMI.

Veuillez consulter le site Web d'ASUS pour vérifier les appareils qui sont compatibles avec cette fonction.
Pour permettre au moniteur d'allumer et d'éteindre le matériel et vice versa, veuillez configurer le BIOS de votre ordinateur comme suit.

- Instructions de configuration du BIOS pour un ASUS NUC :

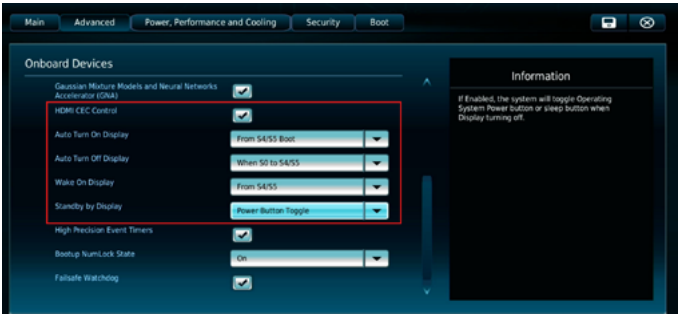

- Instructions de configuration du BIOS pour un ASUS Mini PC :

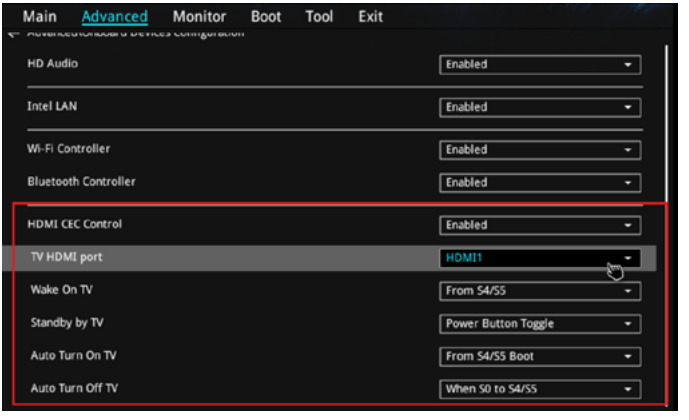

- **Langue** : Vous avez à votre disposition 23 langues dont anglais, français, allemand, italien, espagnol, néerlandais, portugais, russe, tchèque, croate, polonais, roumain, hongrois, turc, chinois simplifié, chinois traditionnel, japonais, coréen, thaï, indonéien, perse, ukrainien, vietnamien.
- **Serrure** : Pour désactiver toutes les touches de fonction. Appuyez sur le bouton à 5 directions pendant plus de 5 secondes afin d'annuler la fonction de verrouillage des touches.
- **Informations** : Pour afficher les informations du moniteur.
- **Indicateur d'alimentation** : Allumer/éteint le voyant d'alimentation DEL.
- **Verr touche d'alim.** : Pour activer/désactiver la touche d'alimentation.
- **Tout réinit.** : « Oui » vous permet de restaurer les paramètres par défaut.

7. Raccourci

Définit les fonctions des boutons Raccourci 1, 2 et 3.



- **Raccourci 1/Raccourci 2/Raccourci 3** : Sélectionne une fonction pour les touches de raccourci 1, 2 et 3.

Lorsqu'une certaine fonction est sélectionnée ou activée, votre touche de raccourci peut ne pas être prise en charge. Fonctions disponibles pour le raccourci : Filtre de lumière bleue, Splendid, Luminosité, Contraste, Entrée, Température Couleur, Volume, QuickFit, Rappel de repos, Augmentation couleurs, Éco Énergie.

3.2 Résumé des caractéristiques

Type d'affichage	TFT LCD
Taille d'écran	Écran large 24,1" (16:10, 61,13 cm)
Résolution max.	1920 x 1200
Pas des pixels	0,2700 mm x 0,2700 mm
Luminosité (Typ.)	350 cd/m^2
Rapport de contraste (Typ.)	1300:1
Angle de vision (H/V) CR>10	178˚/178˚
Couleurs d'affichage	1,67B (RGB 6 bit + Hi-FRC)
Temps de réponse	5 ms (GTG, de gris à gris)
Sélection de préréglage ProArt	8 modes de couleur prédéfinis
Réglage automatique	Non
Sélection de la température des couleurs	4 températures de couleur
Entrée analogique	Non
Entrée numérique	DisplayPort v1.4, HDMI 1.4, USB Type-C
Sortie numérique	DisplayPort v1.4
Prise écouteurs	Oui
Entrée audio	Non
Haut-parleur (Intégré)	2 W x 2 (4 ohm)
Port USB 3.2 Gén 1	4 x USB 3.2 Gén 1 Type-A
Couleurs	Noir
LED d'alimentation	Blanc (Allumé)/ Orange (Veille)
Inclinaison	+35˚~ -5˚
Pivotement	+90˚~ -90˚
Rotation	+180˚~ -180˚
Réglage de la hauteur	130mm
Verrou Kensington	Oui
Tension d'alimentation CA	CA : 100~240V
Consommation électrique	Allumé : 14,85 W**, Veille : ≤ 0,5 W (Typ.), Éteint : 0 W (interrupteur CA éteint)
Température (fonctionnement)	0˚C~40˚C
Température (non utilisé)	-20˚C~+60˚C
Dimensions (L x H x D) sans support	531,81 mm x 350,03 mm x 40,0 mm

Dimensions (L x H x D) avec support	531,81 mm x 473,09 mm x 211,2 mm (le plus haut) 531,81 mm x 343,09 mm x 211,2 mm (le plus bas) 610 mm x 414 mm x 140 mm (boîte)
Poids (approx.)	5,8 kg (net); 4,0 kg (net, sans support) ; 8,5 kg (brut)
Multi langues	23 langues (anglais, français, allemand, italien, espagnol, néerlandais, portugais, russe, tchèque, croate, polonais, roumain, hongrois, turc, chinois simplifié, chinois traditionnel, japonais, coréen, thaï, indonésien, perse, ukrainien, vietnamien)
Accessoires	Guide de démarrage rapide, carte de garantie, cordon d'alimentation, câble HDMI (optionnel), câble DisplayPort, câble USB C vers C (optionnel), câble USB C vers A (optionnel), kit de mini PC (optionnel)
Conformité et normes	cTUVus, FCC, ICES-3, EPEAT Gold, CB, CE, ErP, WEEE, EU Energy, TUV-GS, TUV-Ergo, ISO 9241-307, UkrSEPRO, Ukraine Energy, CU, CCC, CEL, RCM, VCCI, PC recycle, J-MOSS, KC, KCC, KMEPS, Energy Star®, TCO, RoHs, California CEC, Windows 10/11 WHQL, Flicker Free, Low Blue Light

*** Les spécifications sont sujettes à modification sans préavis.**
**** Consommation d'énergie du mode Marche telle que définie dans la version Energy Star 8.0.**

3.3 Dimensions hors tout

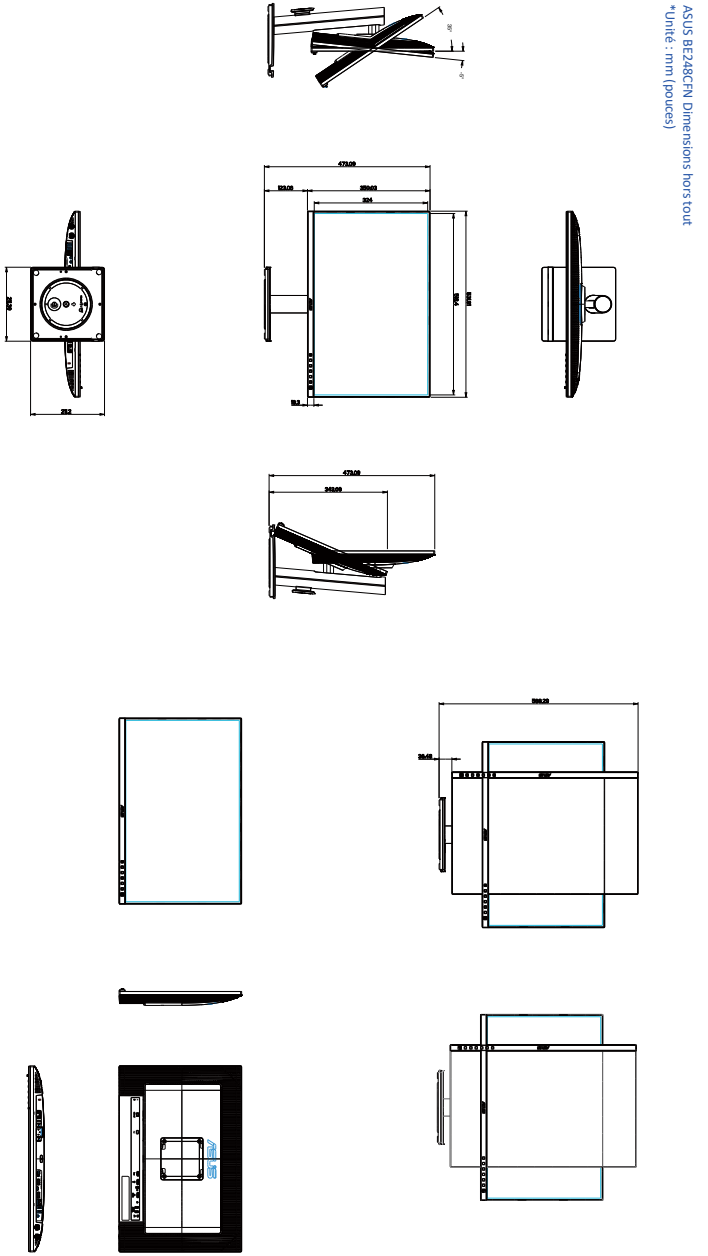

ASUS BE248CFN Dimensions hors tout
*Unité : mm (pouces)

3.4 Guide de dépannage (FAQ)

Problème	Solution possible
Le voyant LED d'alimentation n'est pas ALLUMÉ.	• Appuyez sur le bouton ⏻ pour vérifier si le moniteur est en mode Marche. • Vérifiez si le cordon d'alimentation est correctement branché sur le moniteur et sur la prise de courant. • Vérifiez si le bouton d'alimentation est ALLUMÉ.
Le voyant DEL d'alimentation est de couleur orange et il n'y a aucune image sur l'écran	• Vérifiez si le moniteur et l'ordinateur sont en mode Marche. • Assurez-vous que le câble de signal est correctement branché sur le moniteur et sur l'ordinateur. • Vérifiez le câble de signal et assurez-vous qu'aucune broche n'est tordue. • Connectez l'ordinateur à un autre moniteur disponible pour vérifier que l'ordinateur fonctionne correctement.
L'image de l'écran est trop claire ou trop foncée	• Ajustez les réglages Contraste et Luminosité avec le menu OSD.
L'image de l'écran n'est pas centrée ou pas de bonne taille	• Assurez-vous que le câble de signal est correctement branché sur le moniteur et sur l'ordinateur. • Éloignez les appareils électriques susceptibles de causer des interférences.
Les couleurs de l'image de l'écran sont bizarres (le blanc n'apparaît pas blanc)	• Vérifiez le câble de signal et assurez-vous qu'aucune broche n'est tordue. • Effectuez une réinitialisation complète avec le menu OSD. • Ajustez les réglages Couleurs R/V/B ou sélectionnez la Température des couleurs dans le menu OSD.
Aucun son ou le son est très faible	• Vérifiez que le câble HDMI/DisplayPort/ USB Type C est correctement connecté au moniteur et à l'ordinateur. • Ajustez les paramètres de volume de votre moniteur et de votre appareil HDMI/ DisplayPort/USB Type C. • Assurez-vous que le pilote de la carte de son de votre ordinateur a été correctement installé et activé.

3.5 Modes de fonctionnement pris en charge

Resolution Frequency	Horizontal Frequency (KHz)	Vertical Frequency (Hz)	Pixel (MHz)
640x480	31,47(N)	59,94(N)	25,18
640x480	37,5(N)	75,00(N)	31,5
800x600	37,88(P)	60,32(P)	40
800x600	46,86(P)	75,00(P)	49,5
1024x768	48,36(N)	60,00(N)	65
1024x768	60,02(N)	75,00(N)	78,75
1280x720	45,00(P)	60,00(N)	75,25
1280x960	60,00(P)	60,00(N)	108
1280x1024	63,98(P)	60,02(P)	108
1600x1200	75,00(P)	60,00(P)	162
1920x1080	67,5(P)	60,00(P)	148,5
1920x1200 (masquage réduit)	74,038(P)	59,95(N)	154
1920x1080	113,22	100	235,5
1920x1200	125,72	100	261,5

"P" / "N" signifient polarité "Positive" / "Négative" de la synchronisation H-sync/ V-sync entrante (synchronisation d'entrée).

Lorsque le moniteur fonctionne en mode vidéo (c'est-à-dire qu'il n'affiche pas des données), les modes haute définition suivants seront aussi pris en charge, en plus du mode vidéo en définition standard.

Résolution	Fréquence verticale (Hz)
1920 x 1080p	23,98Hz
	24Hz
	25Hz
	29,97Hz
	30Hz
	50Hz
	59,94Hz
	60Hz
1280 x 720p	50Hz
	59,94Hz
	60Hz
720 x 576p	50Hz
720 x 480p	59,94Hz
	60Hz
640 x 480p	59,94Hz
	60Hz